TF140-EC TRANQUIL BATHROOM FAN SUBMITTAL DATA

MODEL: TF140-EC

TF140-EC fan can be configured to operate continuously at a low airflow rate to improve indoor air quality (IAQ). The fan boosts automatically to maximum desired airflow when environmental conditions change.

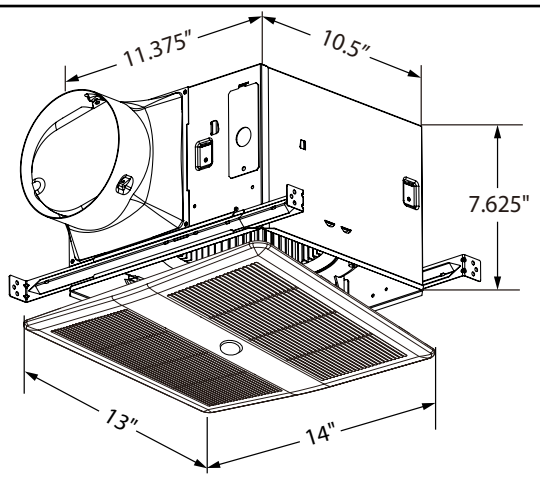

MODEL	TF140-EC		
SPEED	Low	Medium	High
AIR VOLUME (CFM @ 0.1" SP)	80	110	140
AIR VOLUME (CFM @ 0.25" SP)	80	109	137
SONES*	0.3	0.3	0.4
WATTS *	5.6	8.5	13.0
POWER SUPPLY	120V 60Hz ~ 1 Phase		
DUCT DIA.	6"		

*Sones and watts are rated at 0.1" SP

CONSTRUCTION

- Corrosion resistant 26 GA galvanized steel housing
- Double hanger mounting brackets adjust up to 24" span
- Non-metallic collar with built-in backdraft damper
- Low profile grille with plug-&-play motion sensor
- Built-in humidity sensor and time delay
- Fits 6" duct

MOTOR

- Totally enclosed brushless electronically commutated EC motor
- Efficient operation at two configurable airflow levels
- 120V, 60 Hz
- Single phase
- Permanently lubricated motor
- Automatic reset thermal overload protection

PROJECT					ARCHITECT		
DATE					ENGINEER		
SUBMITTED BY					CONTRACTOR		
SPECIFICATION							
MODEL NO.	CFM	IN. WG	VOLTS	WATTS	AMPS	QTY	OPTIONAL EQUIPMENT

VENTILATEUR DE SALLE DE BAIN TRANQUILLE TF140-EC
DESSIN D'ATELIER

MODÈLE : TF140-EC

Le ventilateur TF140-EC peut être configuré pour un fonctionnement en continu à faible débit d'air afin d'améliorer la qualité de l'air intérieur (QAI). Le ventilateur augmente automatiquement le débit d'air maximal souhaité lors de changements dans l'environnement.

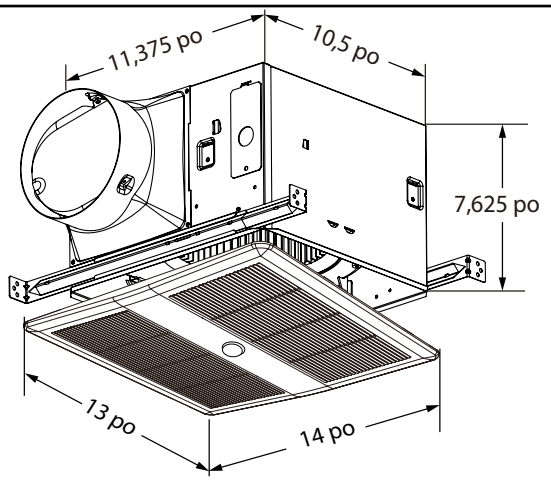

MODÈLE	TF140-EC		
VITESSE	Basse	Moyenne	Elevée
VOLUME D'AIR (PCM @ 0,1 po SP)	80	110	140
VOLUME D'AIR (PCM @ 0,25 po SP)	80	109	137
DECIBELS*	0,3	0,3	0,4
WATTS *	5,6	8,5	13,0
ALIMENTATION ELECTRIQUE	120 V 60 Hz ~ Monophasé		
DIAMÈTRE DU CONDUIT	6 po		

*Decibels et watts démontrés à 0,1 po SP

CONSTRUCTION

- Boîtier en acier résistant à la corrosion et galvanisé de calibre 26
- Supports de montage à double suspension s'ajustant jusqu'à 24 po.
- Collet non métallique avec registre anti-refoulement intégré
- Grille à profil bas avec capteur de mouvement plug & play
- Capteur d'humidité et temporisation intégré
- S'adapte à des conduits de 6 po.

MOTEUR

- Moteur EC à commutation électronique totalement fermé sans balais
- Fonctionnement efficace à deux niveaux de débit d'air configurables
- 120 V, 60 Hz
- Monophasé
- Le moteur est lubrifié en permanence
- Interrupteur thermique à réenclenchement automatique

PROJET	ARCHITECTE
DATE	INGÉNIEUR
ENVOYÉ PAR	ENTREPRENEUR

SPÉCIFICATIONS

N° MODÈLE	PCM	PO. CE	VOLTS	WATTS	AMPÈRES	QTÉ	ÉQUIPEMENT OPTIONNEL